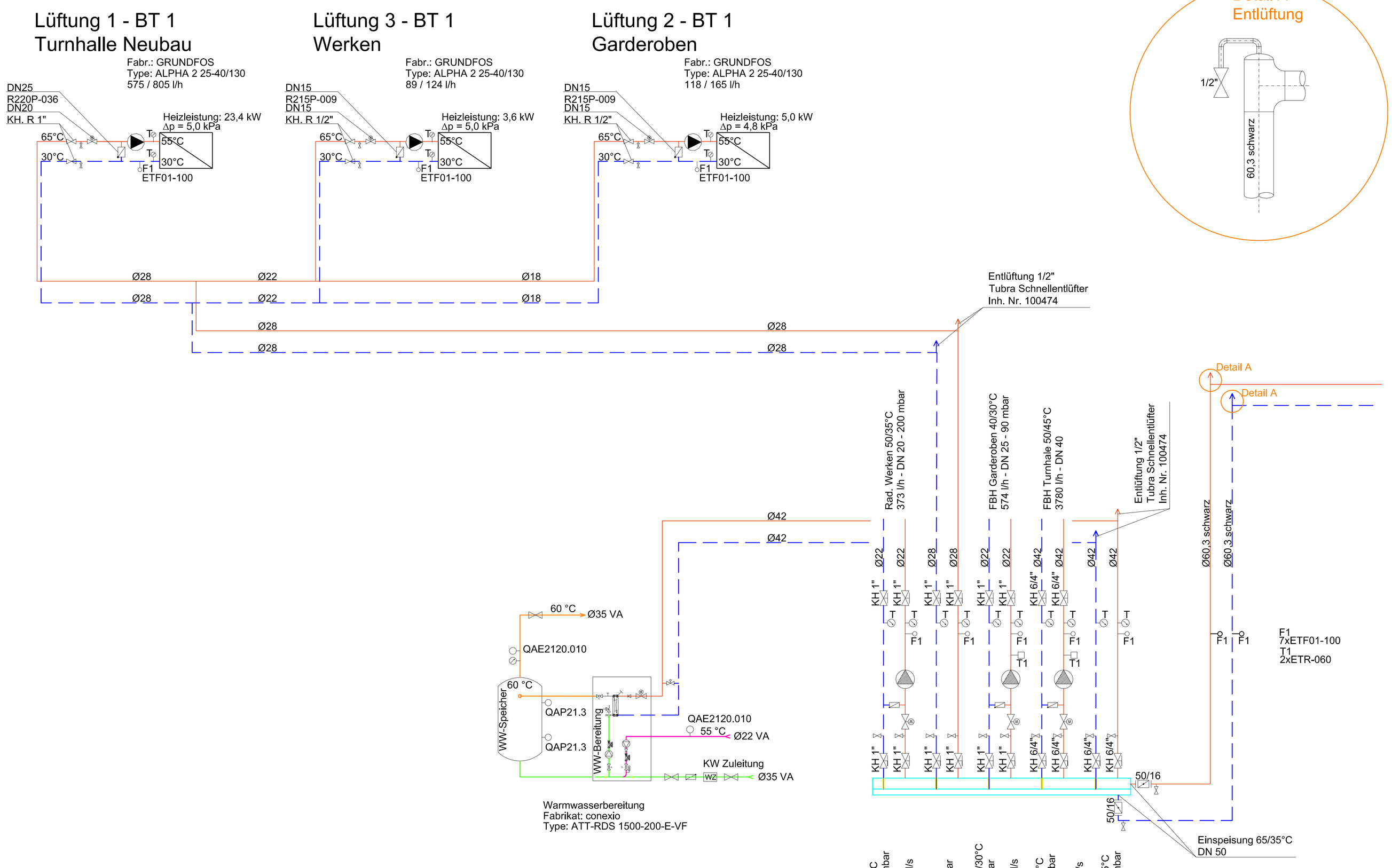

Änd.	Datum/Date	Name/Name	Benennung/Naming

Revisionsplan

Plan basiert auf: Grundlage für Plan

Für dieses Dokument behalten wir uns alle Rechte vor. We reserve all rights in connection with this dokument.

PROJEKT/PROJECT
Talentehauptschule Doren

BEZEICHNUNG/DESIGNATION
BA 1 NB Turnhalle Prinzipschema

intemann
Heizung-Sanitär-Klima

Kostenstelle / Cost Centre	1832	Gezeichnet / Signed	B. Sonnleitner
Maßstab / Scale		Geprüft / Checked	G. Bugna
Datum / Date	2012-01-03	Ersatz für Zeichen-Nr./Repl. Drawing-Nr.	
Dammstraße 4, A-6923 Lustenau, Tel: +43(0)5574-85444, Fax: +43(0)5574-85444-8, e-mail: cad @ intemann.at	TÜV CERT EN ISO 9001 EN ISO 14001	Zeichen-Nr./Drw.-Nr.	1832-H-PS

I:\BAUSTELLEN\PC_TECHNIK\2011\AUFTRAG\1832 TALENTESCHULE DOREN\PLÄNE\AUFEND

- - Index:

AUSFÜHRUNG

BAUVORHABEN:

Talentehauptschule Doren
Neubau Turnhalle - Sanierung Bestand
6933 Doren

BAUHERR:

Gemeinde Doren
Immobilienverwaltungs GmbH+Co, KEG
6933 Doren, Kirchdorf 168

BA 1 NB Turnhalle - Prinzipschema

	Name	Datum	Maßstab:
Bearb.	dp/PF	22.12.2011	1 : 50
Gepr.			
Plot			

Plannummer:
1001 - 208

PFLÜGL ENGINEERING
Heizung ◦ Kühlung ◦ Lüftung ◦ Klima ◦ Sanitär
Ingenieurbüro Walter Pflügl
Arlbergstrasse 48
6900 Bregenz / Austria
T: +43 (0)5574 47931-0
F: +43 (0)5574 47931-5
office@pfluegl.cc ◦ www.pfluegl.cc